MULLER MACHINES SA
BRÜGG/BIENNE

Industriestrasse 22
CH-2555 Bruegg

T +41 32 373 34 44
F +41 32 373 48 27

E sales@mullermachines.ch
W www.mullermachines.ch

Numéro d'inventaire: 21405

Tour CNC
BENZINGER TNI-B6
SIEMENS 840 D
2001

Données techniques

Nombre d'axes total	7
Nombre de broches	2
Nombre de revolvers	2
nez de broche	DIN 55026 A4
Alésage de la broche	32 mm
Courses:	
X1	180 mm
X2	195 mm
Z1	340 mm
Z2	440 mm
Y1	+40/-40 mm
Y2	+40/-25 mm
Axe Y	70 (-30/+40) mm
Chariot revolver: Nombre	2
Nombre de positions revolver 1	16
Nombre de positions revolver 2	12
Outils tournants revolver 1	16
Outils tournants revolver 2	12
Vitesses de broche	6000 t/min
Puissance porte outils tournant	6 kW
Cône de broche: VDI	25 DIN 69880
Broche principale:	
Axe 'C'	
Vitesses de broche:	
Variateur (réglage progressif)	
à	8000 t/min

Poupée de reprise mobile :	
Vitesse de broche max.	8000 t/min
Puissance contre-broche	12 kW
Moteur de la broche	7 - 9 kW
Branchement à l'air comprimé	6 bar
Branchement 50 Hz 3x	400 Volt
Puissance totale installée	25 kVA
Puissance totale installée	20 kW
Poids de la machine env.	4100 kg
Encombrement machine:	
Longueur	2350 mm
Largeur	1770 mm
Hauteur	1925 mm
Accessoires divers:	
Lampe	
Dispositif d'arrosage	160 l
Chargeur de barres	LNS
Type	EXPRESS 332 S2
Longueur de barres max.	3000 mm
Evacuateur de copeaux	
Dispositif de déchargement	
Commande à pédale	
Climatiseur armoire de commande	
Système d'extinction d'incendie (sans bouteille)	
Lampe de statut	

BENZINGER
PRÄZISIONSMASCHINEN

SIEMENS

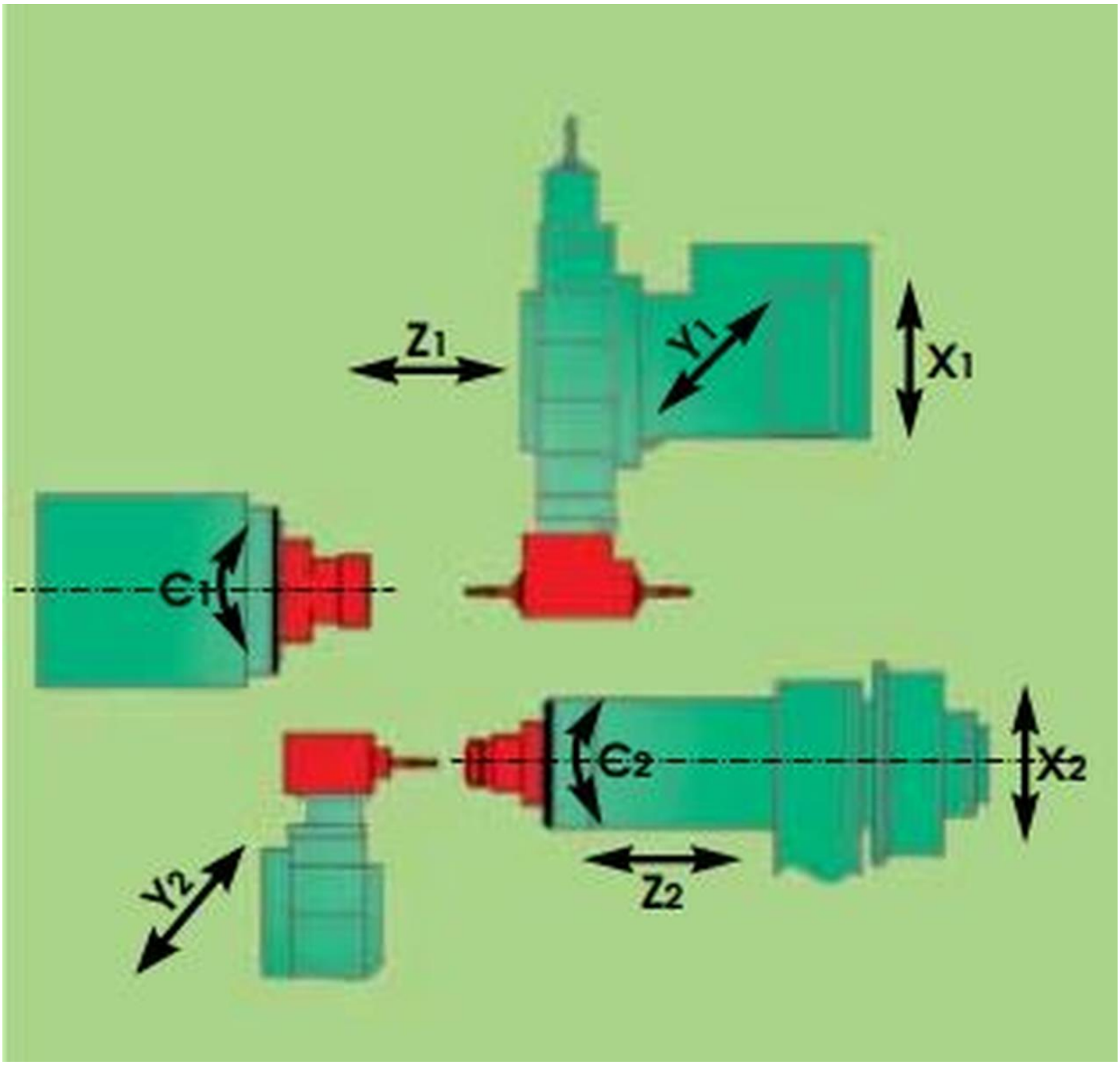
Z1
Y1
X1
C1
C2
X2
Y2
Z2

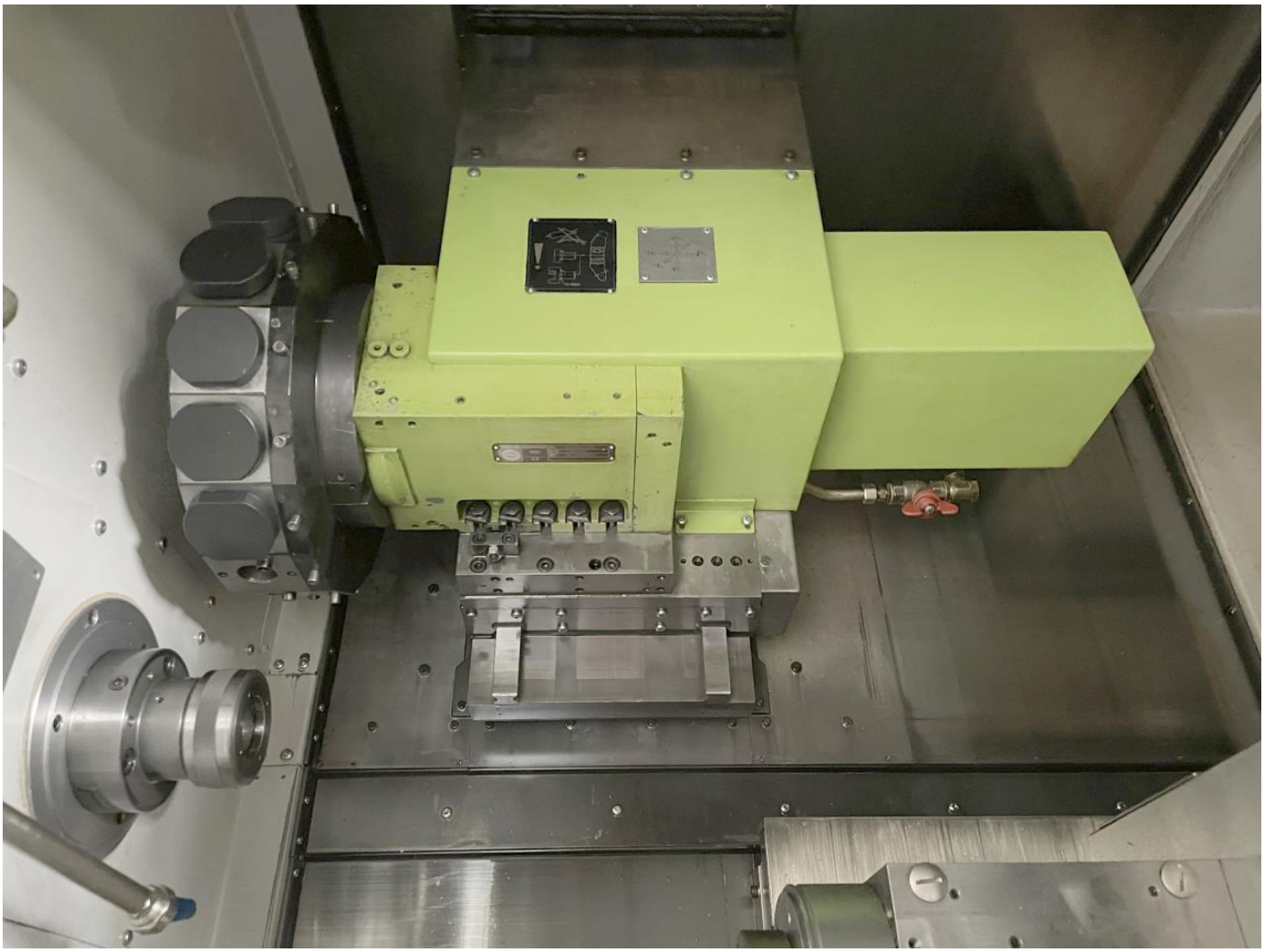

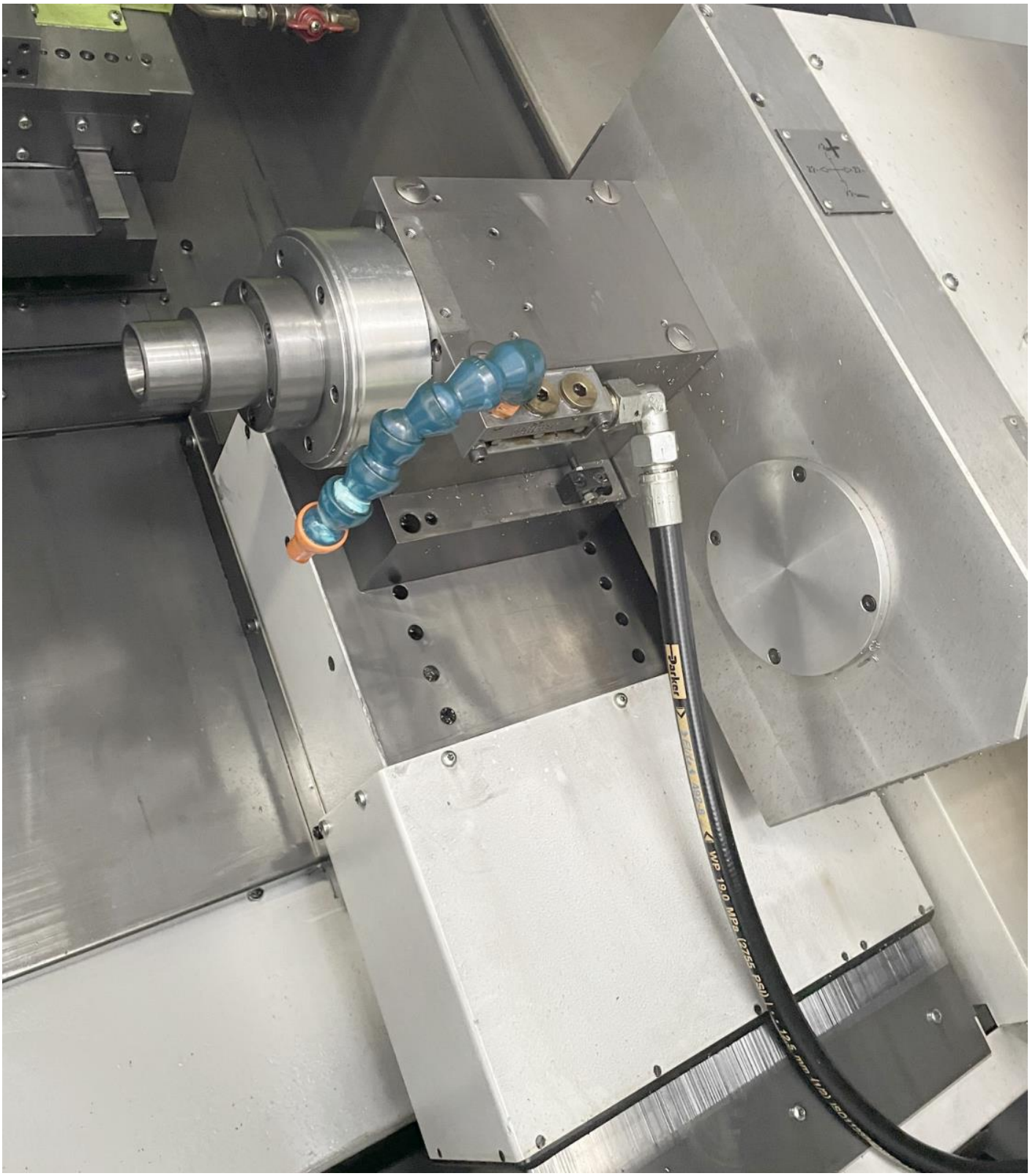
Parker
WP 19.0 MPa (2755 PSI)

SIEMENS
BENZINGER

AUTHORISED
ENGANG NUR VON BE
PERSONNES AUTORIS
ENDAST AUKTORISE

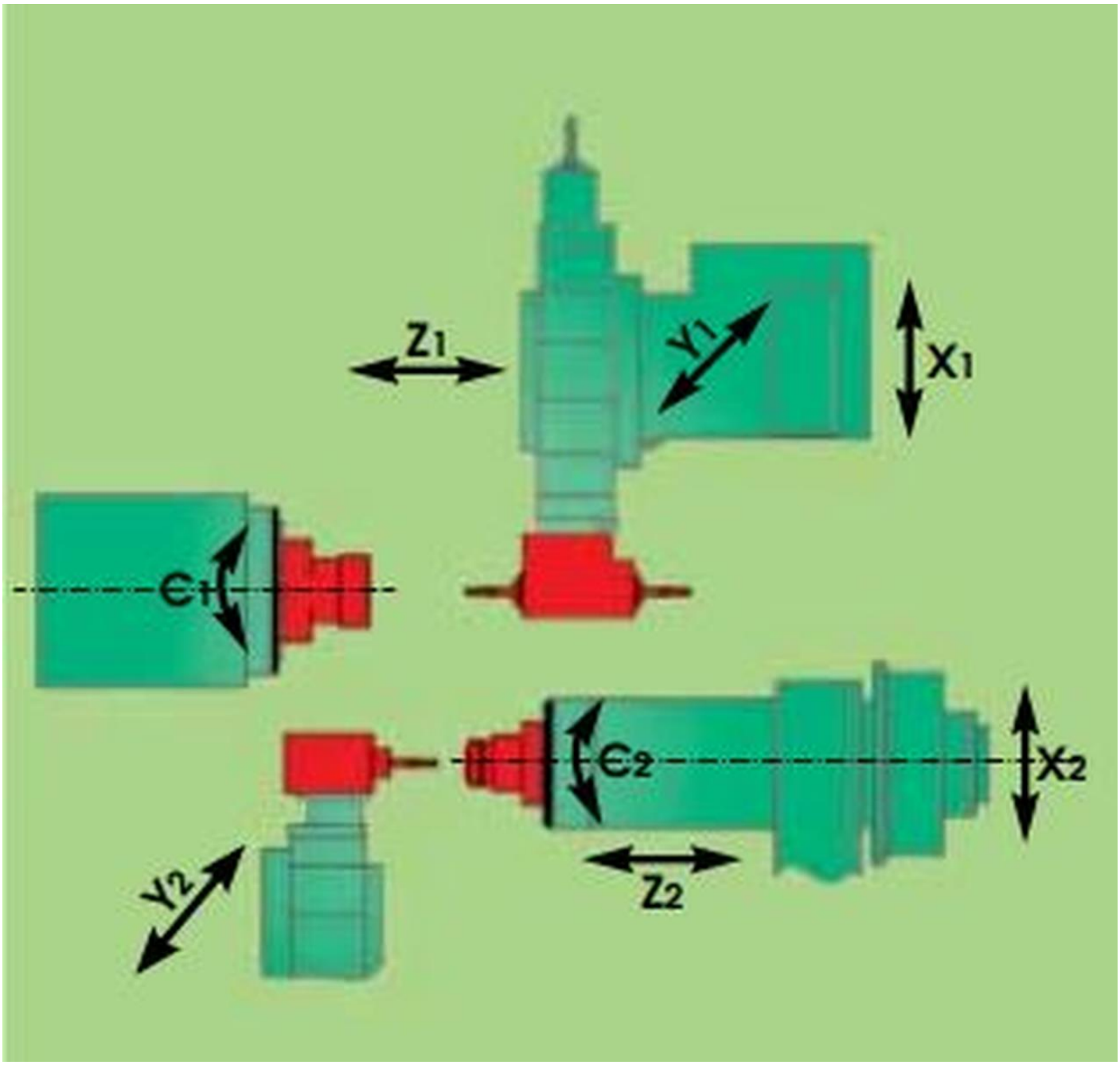
Z1
Y1
X1
C1
C2
X2
Y2
Z2