MULLER MACHINES SA
BRÜGG/BIENNE

Industriestrasse 22
CH-2555 Bruegg

T +41 32 373 34 44
F +41 32 373 48 27

E sales@mullermachines.ch
W www.mullermachines.ch

Inventarnummer: 22524

CNC Langdrehautomat
TORNOS Micro 8
GE FANUC Series 32i-Model A
2008

Technische Daten

Anzahl Achsen total	7
Werkstücklänge max.	20 mm
Stangendurchmesser max.	10 mm
Spannzangenaufnahme Typ	W15
Spindeldrehzahlen:	
Stufenlos	
von	0 U/min
bis	12000 U/min
C-Achse (Spindel,Auflösung)	0.001 °
Gegenspindel:	
Drehzahlen:	
von	0 U/min
bis	12000 U/min
Spannzangenaufnahme Typ	F13
Eilgang X	20 m/min
Eilgang Y	40 m/min
Eilgang Z	20 m/min
Anschluss 50 Hz 3x	400 Volt
Spindelmotor	2.2 / 3.7 kW
Leistung der Gegenspindel	2.2 / 3.7 kW
Gesamtleistungsbedarf	8 kVA
Maschinengewicht ca.	1600 kg
Abmessungen Maschine:	
Länge	1670 mm
Breite	870 mm
Höhe	1650 mm

Diverses Zubehör:

Lademagazin

Fabrikat	LNS
Typ	TRYTEX 08
Baujahr	2009

Teileseparator

Kühlmitteleinrichtung

Kühlmittel-/ Nebelabsaugung	Donaldson

Zentriermikroskop

Satz Spannzangen

Schnittstelle RS 232

Hochfrequenzspindel	2x

Zustandsleuchte

Donaldson
TORNOS
Micro 8
163

TORNOS
µicro 8
GE Fanuc Series 32i-MODEL A
EMERGENCY
FANUC

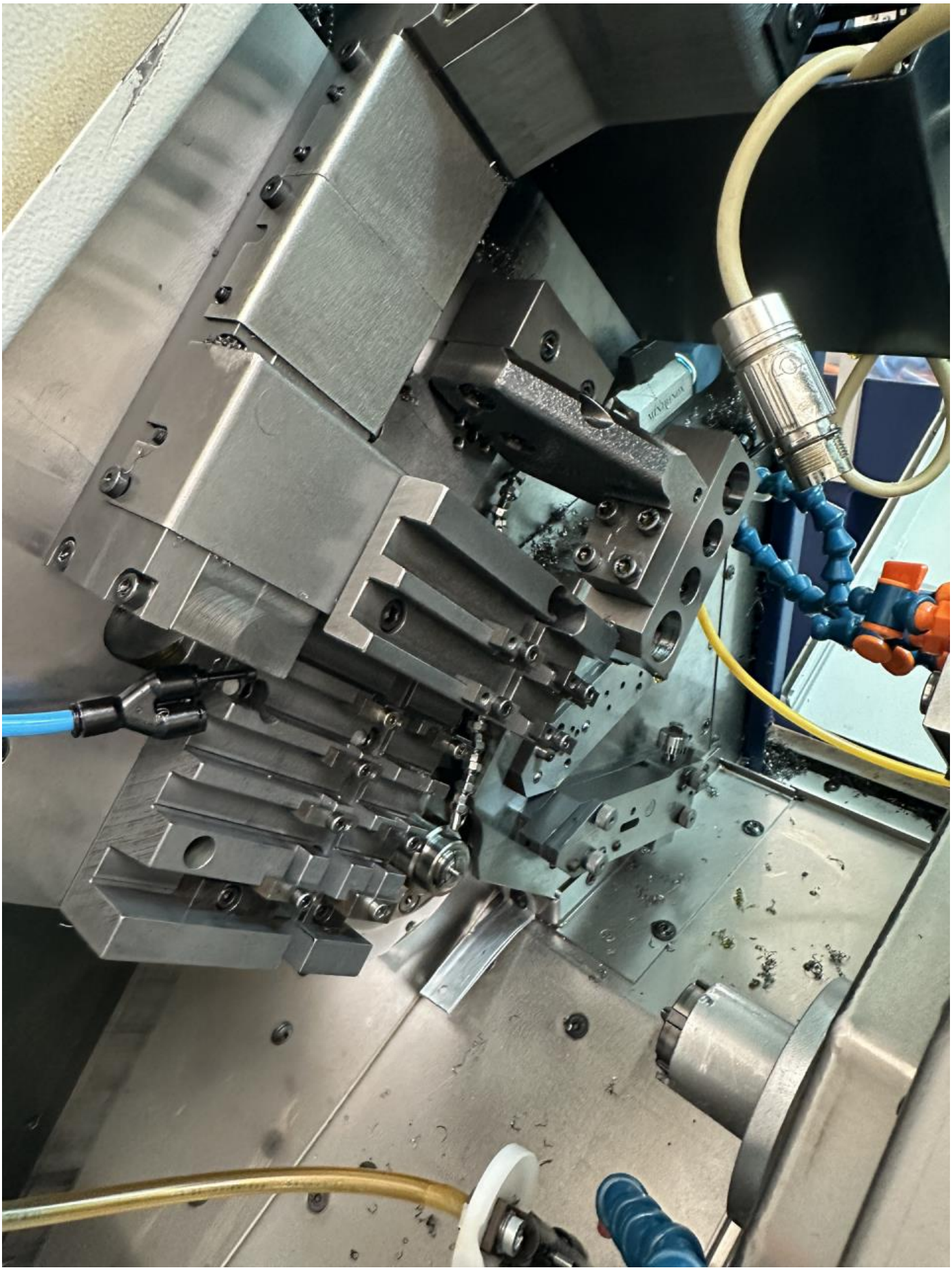

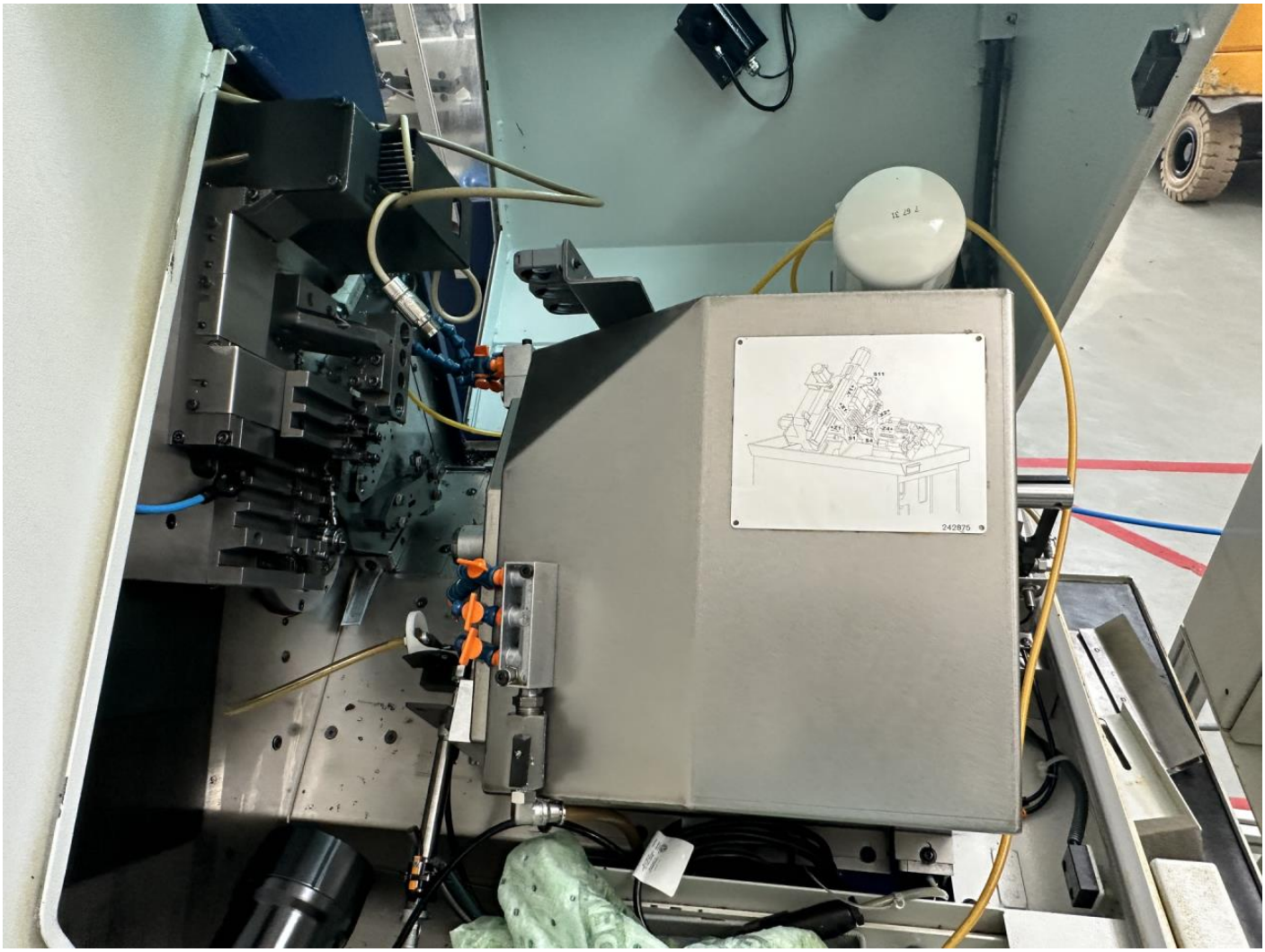
242875

Donaldson.
Torit DCE
SERRMAC
AD26
AD27
MEYRAT
SPINDLE
SPEED

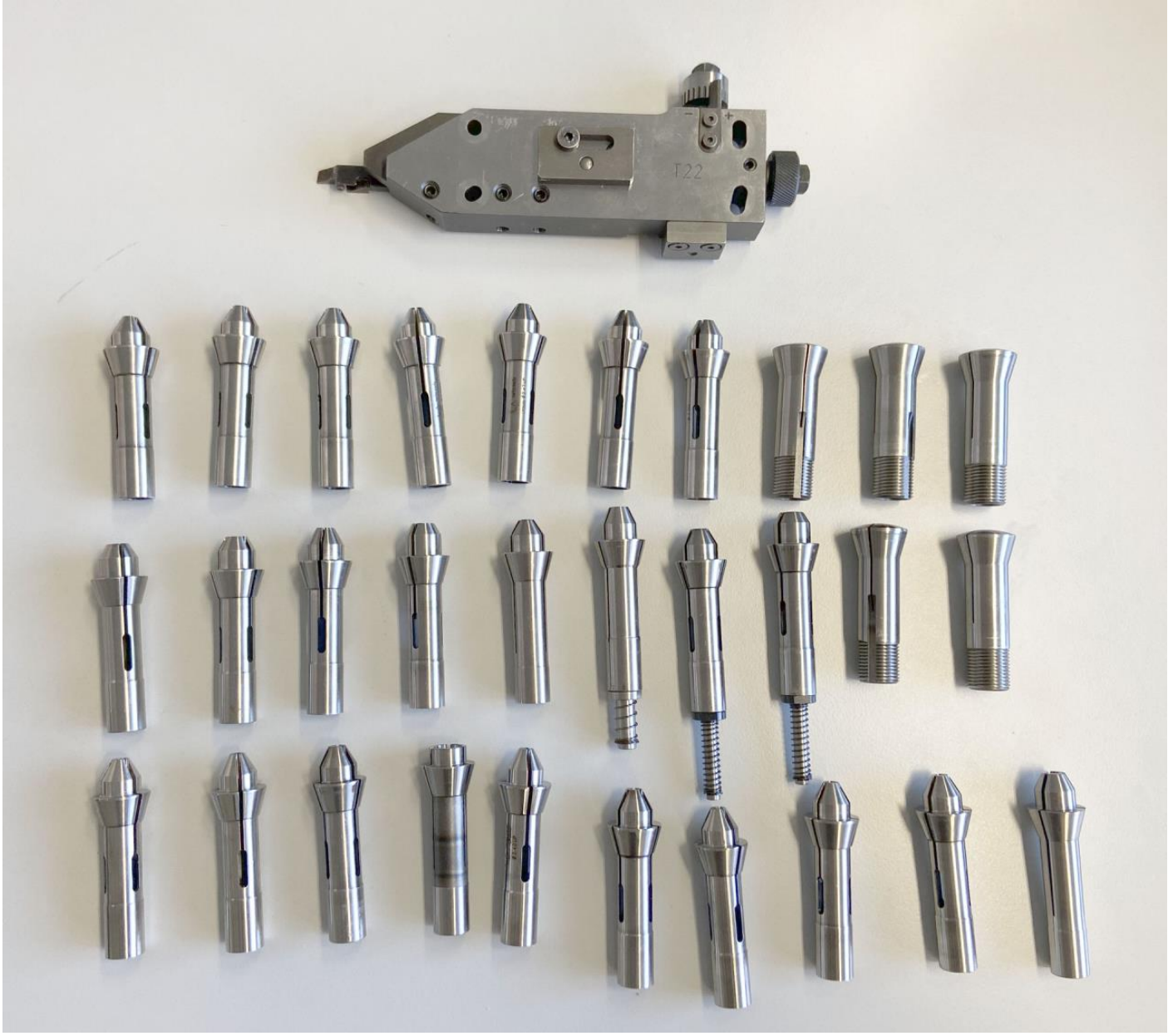
T22

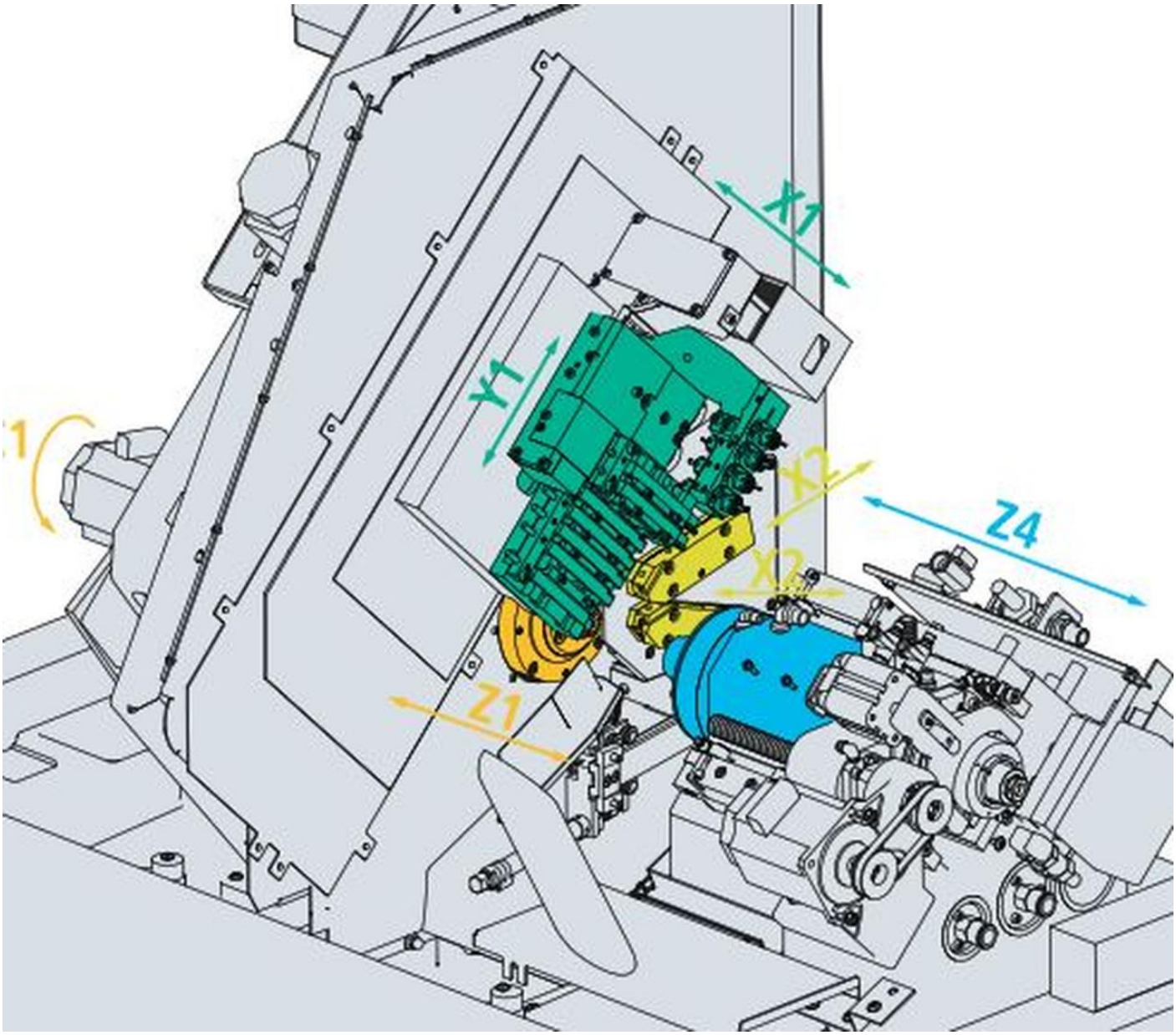
X1
Y1
X2
Z4
Z1

Automotive

Medical

Electronics

Watchmaking & Micromechanics