MULLER MACHINES SA
BRÜGG/BIENNE

Industriestrasse 22
CH-2555 Bruegg

T +41 32 373 34 44
F +41 32 373 48 27

E sales@mullermachines.ch
W www.mullermachines.ch

Inventarnummer: 21405

CNC Drehmaschine
BENZINGER TNI-B6
SIEMENS 840 D
2001

Technische Daten

Anzahl Achsen total	7
Anzahl Spindeln	2
Anzahl Revolver	2
Spindelnase	DIN 55026 A4
Spindelbohrung	32 mm
Verfahrwege:	
X1	180 mm
X2	195 mm
Z1	340 mm
Z2	440 mm
Y1	+40/-40 mm
Y2	+40/-25 mm
Y-Achse	70 (-30/+40) mm
Revolverschlitten: Anzahl	2
Anzahl Positionen Revolver 1	16
Anzahl Positionen Revolver 2	12
Angetriebene Werkzeuge Revolver 1	16
Angetriebene Werkzeuge Revolver 2	12
Drehzahlen	6000 U/min
Leistung drehende Werkzeuge	6 kW
Werkzeugaufnahme: VDI	25 DIN 69880
Hauptspindel:	
C-Achse	
Spindeldrehzahlen:	
Stufenlos	
bis	8000 U/min

Gegenspindel (mobil):	
Drehzahl max.	8000 U/min
Leistung der Gegenspindel	12 kW
Spindelmotor	7 - 9 kW
Anschluss an Druckluft	6 bar
Anschluss 50 Hz 3x	400 Volt
Gesamtleistungsbedarf	25 kVA
Gesamtleistungsbedarf	20 kW
Maschinengewicht ca.	4100 kg
Abmessungen Maschine:	
Länge	2350 mm
Breite	1770 mm
Höhe	1925 mm
Diverses Zubehör:	
Beleuchtung	
Kühlmitteleinrichtung	160 l
Lademagazin	LNS
Typ	EXPRESS 332 S2
Stangenlänge max.	3000 mm
Späneförderer	
Entladeeinrichtung	
Fusspedal	
Schaltschrank Klimagerät	
Feuerlöschanlage (ohne Flasche)	
Zustandsleuchte	

BENZINGER
PRÄZISIONSMASCHINEN

SIEMENS

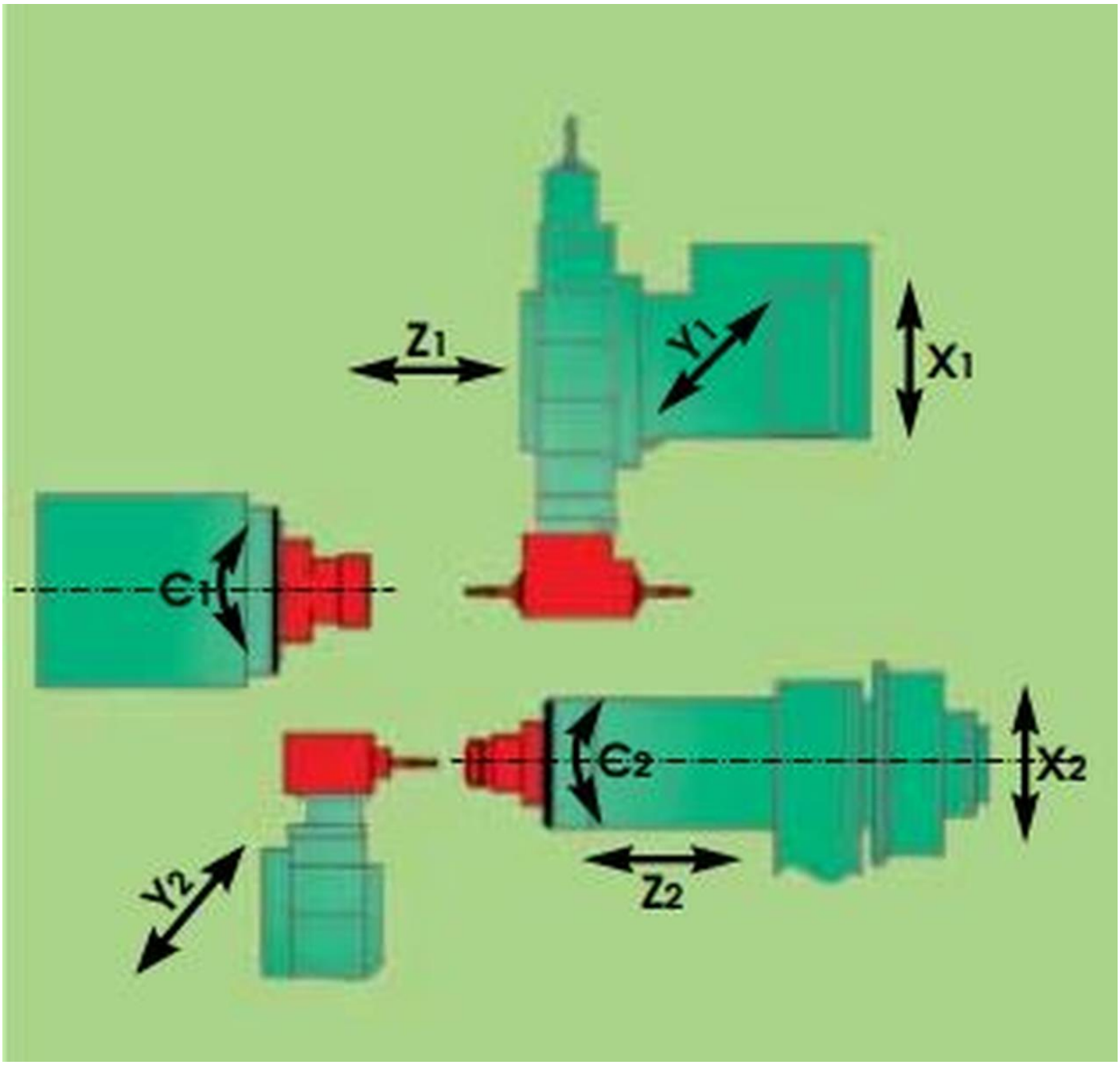
Z1
Y1
X1
C1
C2
X2
Y2
Z2

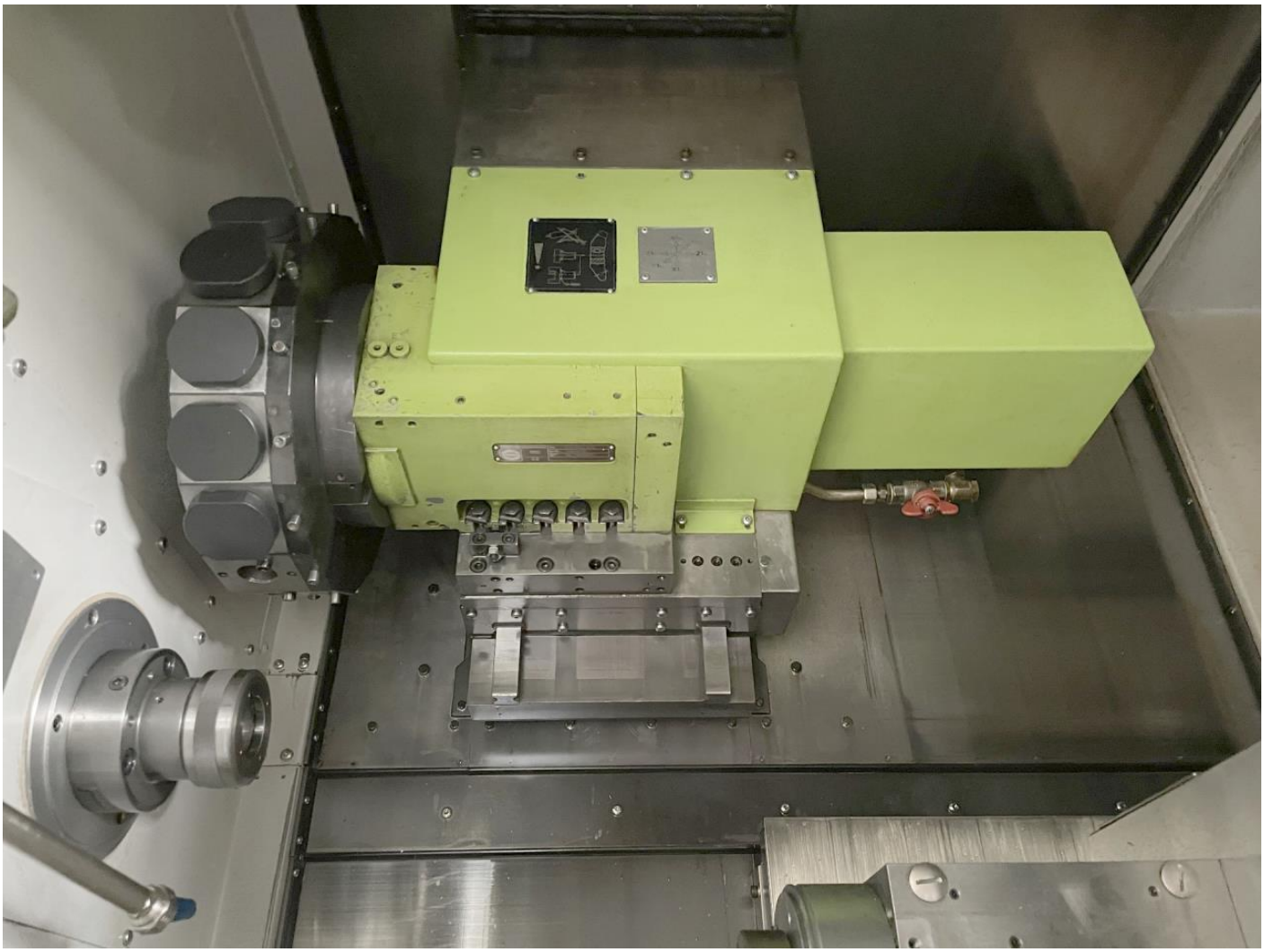

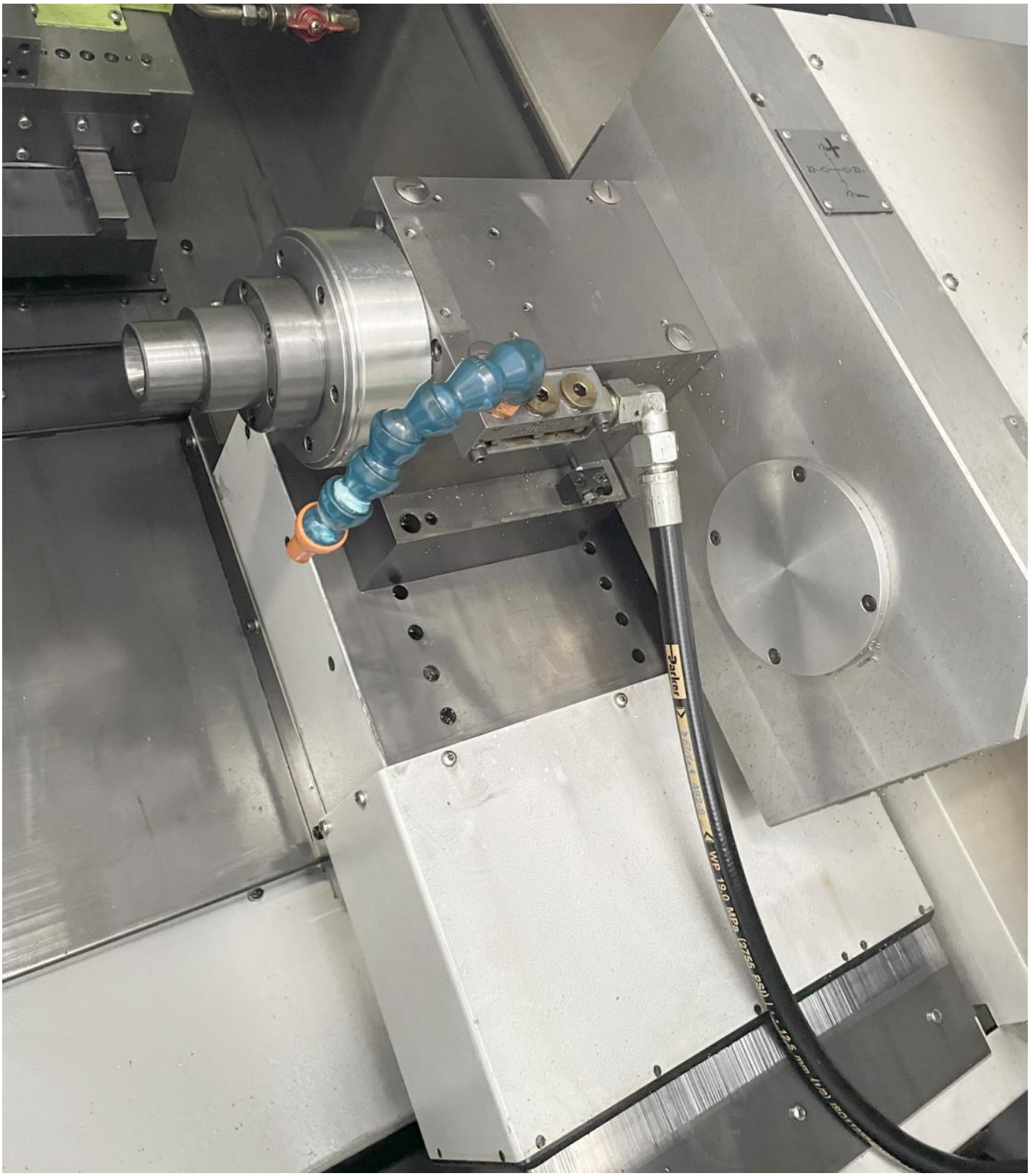
Parker
WP 19.0 MPa (2755 PSI)

SIEMENS
BENZINGER

AUTHORISED
ENGANG NUR VON BE
PERSONNES AUTORIS
ENDAST AUKTORISE

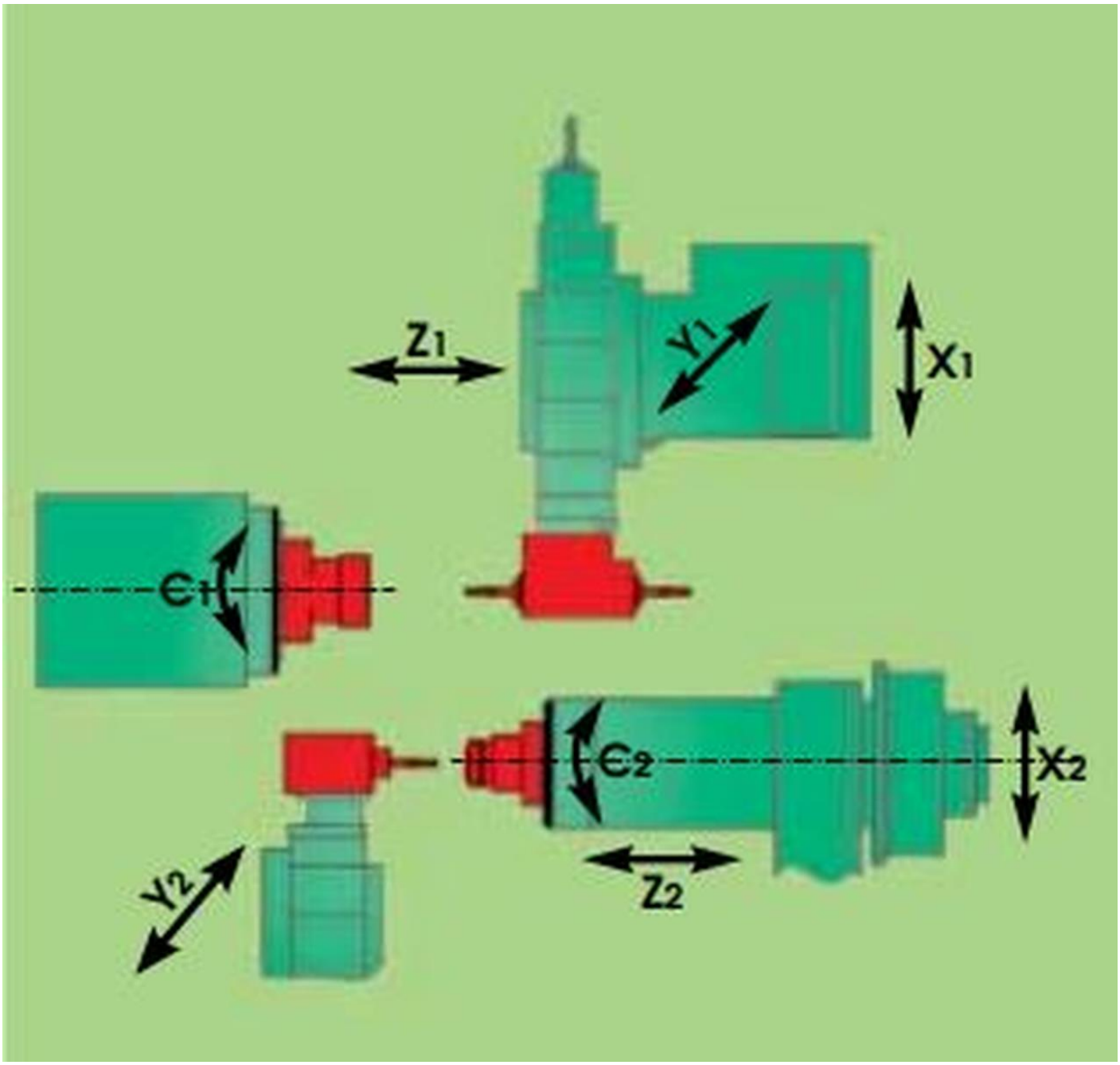
Z1
Y1
X1
C1
C2
X2
Y2
Z2